TEMPORIZZATORE MULTI FUNZIONE SERIE TEMFS
TEMFS SERIES MULTI-FUNCTION TIMER

* Dimensioni compatte - 1 modulo (17,5mm)
* *Compact Size - 1 Module (17,5mm)*
* Alimentazione universale 24-110VDC/24-240VAC
* *Universal supply 24-110VDC/24-240VAC*
* Montaggio su guida DIN
* *Din rail mounting*
* 10 funzioni selezionabili
* *10 functions selectable*
* Regolazione tempo 0,1sec - 10gg
* *Time range 0,1sec - 10days*
* 1 contatto in scambio
* *1 Exchange contact*

DATI TECNICI - *TECHNICAL DATA*		
INGRESSO / *INPUT*	**UNIT**	**TEMSFS**
Alimentazione in DC *Supply voltage DC*	*VDC*	24-110
Alimentazione in AC *Supply voltage AC*	*VAC*	*24-240*
Range di frequenza *Frequency range*	*Hz*	*47-63*
Consumo (max.AC) *Power consumption (max. AC)*	*VA*	*8.5 (2.6W)*
Indicazione alimentazione *Supply indication*	-	Green LED **U**
Durata impulse(minimo) *Impulse length (minimum)*	*ms*	25
RELE' USCITA / *OUTPUT RELAY*		
Carico massimo applicabile (AC1) *Max. rated load (AC1)*	VA	2000 Ac1
Corrente nominale *Rated current*	A	8
Tensione nominale operativa *Rated operational voltage*	VAC	250
Vita contatto *Contact life*	Elettr. Mecc.	1×10^5 ops 1×10^7 ops
Corrente di spunto *Inrush Current*	A	10A < 3s
Minimo carico commutabile *Min. Switching Load*	VDC	5 (10mA)
Contatti in scambio *Exchange contacts*	-	1 Au+AgCdO
Indicazione uscita *Output Indication*	-	Red LED **R**
CARATTERISTICHE GENERALI / *GENERAL FEATURES*		
Scala Tempi regolabile *Time Range rotary switch*	Time	0.1s-10 days
Percentuale errore misura *Time Deviation*	%	5
Percentuale errore ripetizione misura *Repeat Accuracy*	%	0.2 Set value
Ritardo all'accensione *Rise time*	ms	150
Temperatura di lavoro *Temperature work*	°C	-10/+50
Temperatura di stoccaggio *Storage temperature*	°C	-30/+70
Rigidità elettrica *Electical Strength*	kV	4
Grado di protezione *Protection degree*	IP	40
Umidità relativa *Relative Humidity*	RH%	95
Peso *Weight*	g	65
Dimensioni *Dimensions*	mm	98 x 17.5 x 64
Conformi alle normative EC *EC reference standards*	-	EN1812-1/EN50081-1 EN601010-1/EN50082-2

FUNZIONI - *FUNCTIONS*

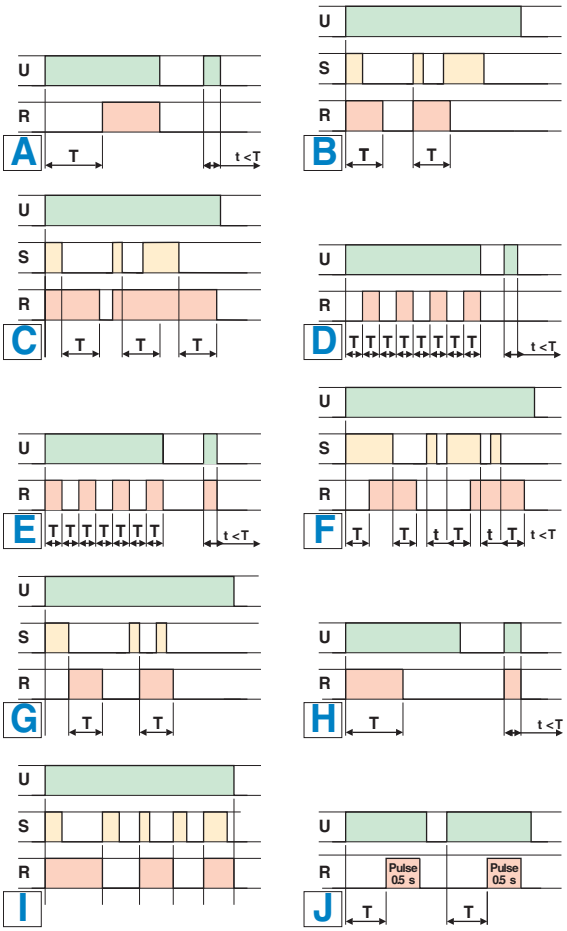

DESCRIZIONE - *DESCRIPTION*

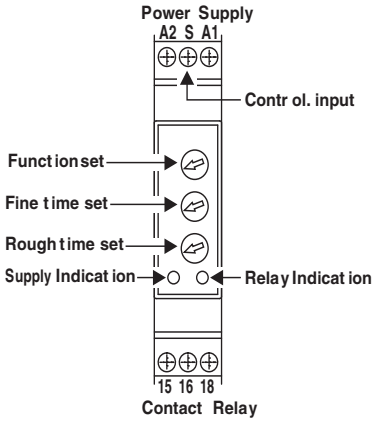

DIMENSIONI (mm) - *DIMENSIONS (mm)*

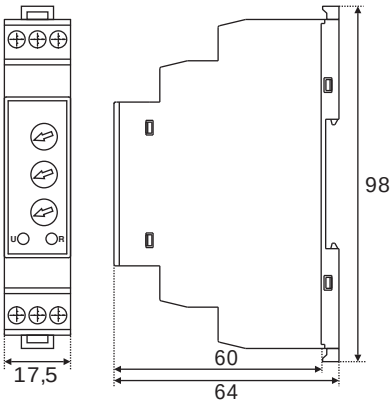
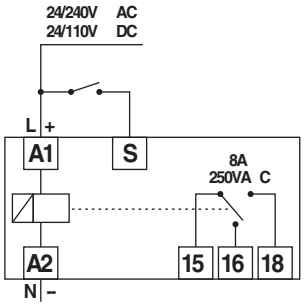
SCHEMA DI COLLEGAMENTO - *WIRING DIAGRAM*